EUROHOLZ
MASCHINEN HANDEL

MAßE FÜR SCHNELLWECHSLER BESTELLUNG

(Bitte füllen Sie die Tabelle aus)

	Maße [mm]
ØA	
B	
C	

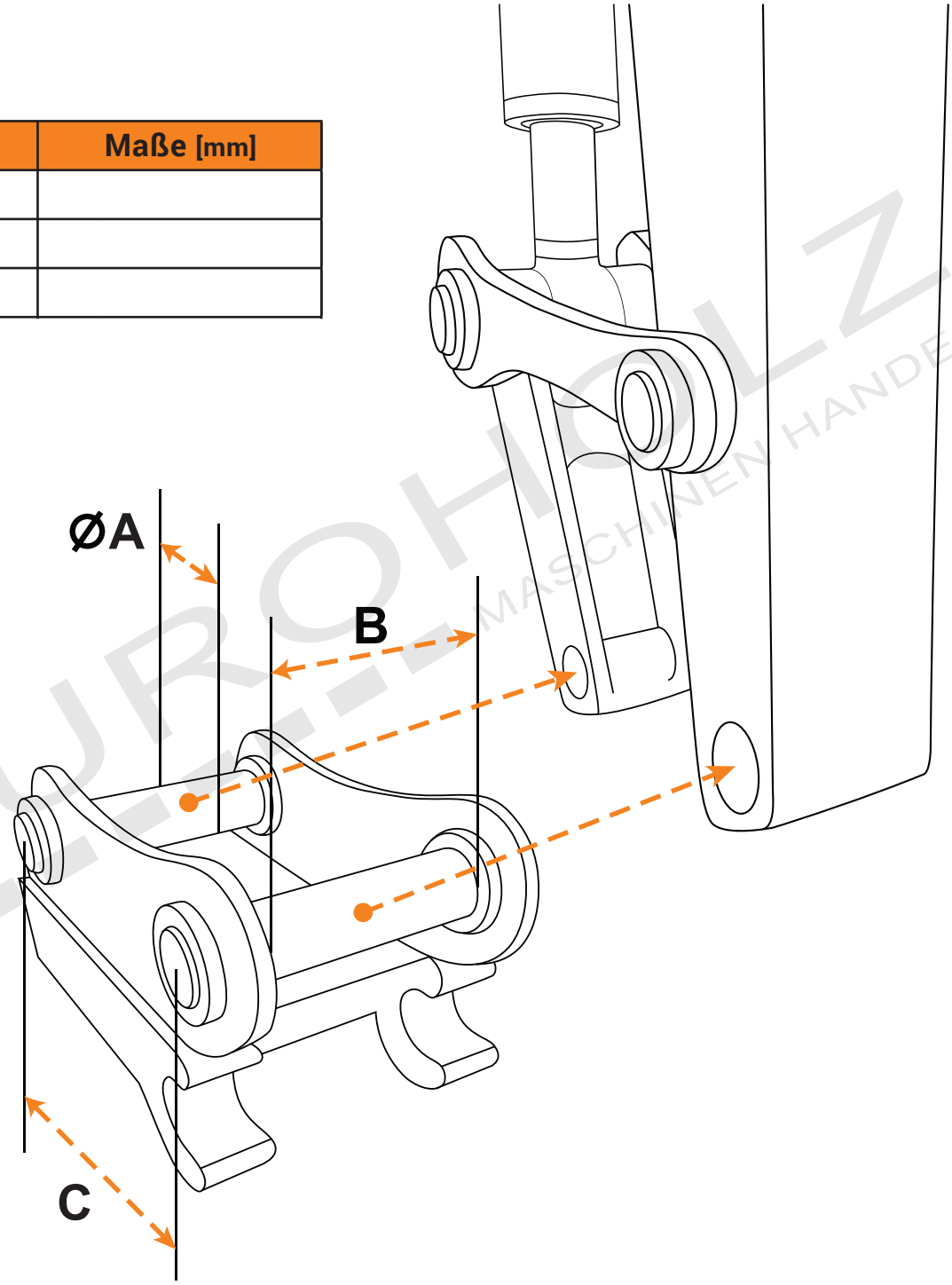

Büro: +49 2331 624 46 77
Fax: +49 2331 624 46 78
Handy: +49 160 914 180 15

EUROHOLZ J.J.Kolegowicz
58099 Hagen • Schwerter Str. 26
Steuer-Nr.: DE 814-531-911

Bankverbindung: Deutsche Bank
IBAN: DE87 4507 0024 0707 3299 00
SWIFT: DEUT DE DB 450

www.euroholz-hagen.de
E-mail: info@euroholz-hagen.de